Hebeanlage Typ ABS Sanimat 1002

Überflutungssichere Fäkalien-Doppelhebeanlage zur Abwasserentsorgung aus Räumen unter der Rückstauebene nach DIN EN 12050-1. Ideal für die fachgerechte Schmutz- und Abwasserentsorgung von Ein- und Zweifamilienhäusern sowie Kleinbetrieben bei Neubauinstallation oder Altbausanierung.

Ausführung

- Steckerfertige Anlage mit CEE Stecker mit Phasenwender.
- Einfacher Transport. Kompakte Bauweise erlaubt Durchgang durch Normtüren LW 80.
- Staudruckniveausensoren am Behälter mit getrennten Sensoren für Zulaufhöhen und Hochwasseralarm.
- Problemlose Wartung durch einfache Demontage der Motorgehäuse.
- Anschlussmöglichkeit für horizontalen Zulauf (4 x DN 100, 1 x DN 150) sowie vertikalen Zulauf (2 x DN 100 und 1 x DN 150), Lüftungsleitung DN 70.
- Druckflansch DN 80 sowie Flanschtülle mit Schlauch 4" und Schellen (für Druckleitung DN 100). Anschlussmöglichkeit für Handmembranpumpe.
- Integrierte Rückflussverhinderer mit zwei Kugelrückschlagventilen und einem Vereinigungsstück aus Grauguss.
- Zwei Pumpen, hohe Laufruhe durch 4-polige, langsam laufende Motoren.
- Direkter WC-Anschluss bei bodengleicher Installation.
- Freistromrad mit großem freiem Durchgang und Rückenbeschaufelung zur sicheren Förderung von fäkalienfreiem und fäkalienhaltigem Abwasser.
- Angeschrägter Behälterboden zur Verhinderung von Ablagerungen.
- Eingebauter, netzabhängiger Alarm (optisch und akustisch). Umrüstung auf netzunabhängigen Alarm für zusätzliche Sicherheit erfolgt durch einfaches Einlegen eines Akkus.
- Mediumtemperatur 40 °C, Kurzzeitbetrieb 60 °C (max.5 min).

Material

Bauteile	Material
Behälter	PE
Motorgehäuse	Grauguss EN-GJL-250
Motorwelle	Edelstahl 1.4021
Kreiselkammer	PE
Laufrad	Grauguss EN-GJL-250

Behälter

Korrosionsbeständiger Synthetikbehälter , nach DIN EN 12050-1, einschließlich Pumpen, Kugelrückschlagventile, Vereinigungsstück, Niveausteuerungen, automatisch arbeitende Schaltanlage, anschlussfertig vormontiert und Muffe 4".
Behältervolumen: 140 l

Motor

Druckwasserdicht gekapselt, voll überflutbar. Welle mit dreifacher Wellenabdichtung und Ölkammer. Elektronische Überwachung von Wicklungstemperatur und Überstrom.
Isolationsklasse: F
Schutzart IP 68

Installation

Die Beachtung der Rückstauebene ist für die gesamte Entwässerung von entscheidender Bedeutung. Unter der Rück stauebene liegende Abläufe müssen daher gegen Rückstau gesichert werden. DIN EN 12056 muss eingehalten werden.

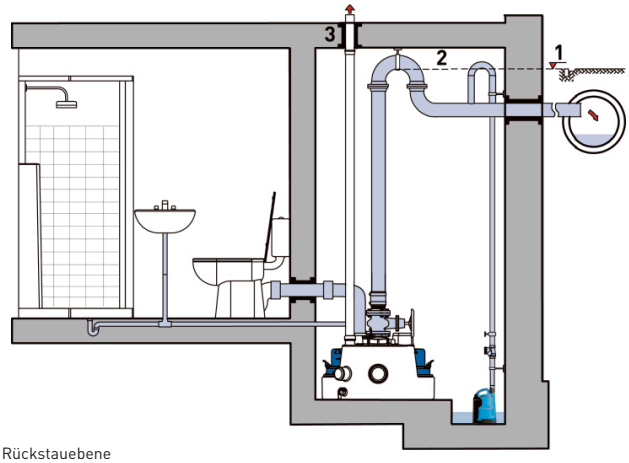

1. Rückstauebene
2. Rückstauschleife mit der Sohle über Rückstauebene führen.
3. Lüftungsleitung über Dach

Kennlinien

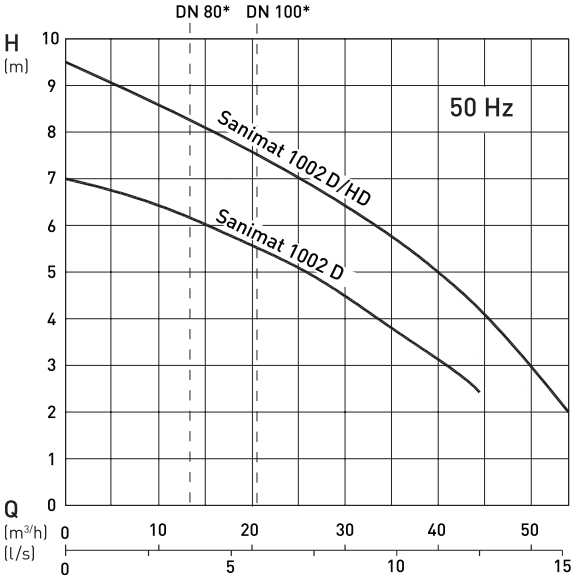

* Einsatzgrenze Q_{min}
H = Gesamtförderhöhe, Q = Förderstrom; Kennlinie nach ISO 9906

Technische Daten

Sanimat	1002 D	1002 D/HD
Druckanschluss	Muffe 4" DN 100	Muffe 4" DN 100
Motorleistung (kW)*	P_1 = 1,77 P_2 = 1,40	P_1 = 2,88 P_2 = 2,20
Drehzahl (min^{-1})	1450	1450
Betriebsspannung (V)	400 3~	400 3~
Nennstrom (A)	3,5	5,2
Kabellänge (m)**	4 + 1.5	4 + 1.5
Gewicht (kg)***	115	117

* P_1= die vom Netz entnommene Wirkleistung;
P_2= die vom Motor abgegebene Wellenleistung
** Leitung Behälter - Steuergerät 4 m, Steuergerät - Stecker 1,5 m
*** Zusätzliches Gewicht der Handmembranpumpe = 13 kg

Abmessungen (mm)

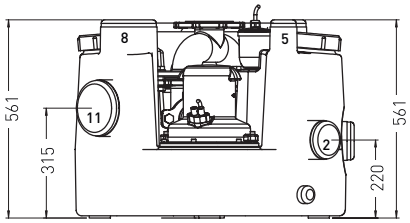

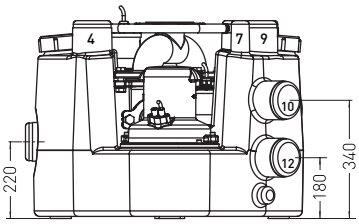

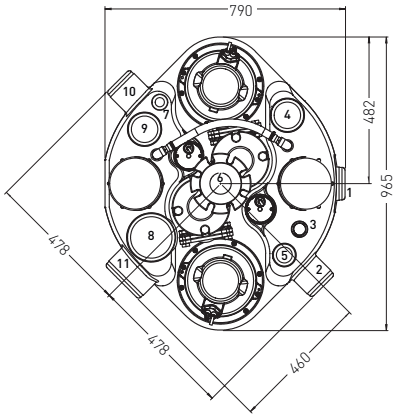

Maße Zulaufstutzen

Ø	(mm)
DN 70	+0.2 ø75 -1.0
DN 100	+0.3 ø110 -1.0
DN 150	+0.4 ø160 -1.5

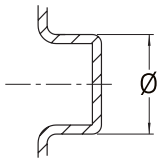

Anschlüsse

1. Zulauf DN 100
2. Zulauf DN 100
3. Zulauf / Handmembranpumpe DN 40
4. Zulauf / Lüftung DN 100
5. Zulauf / Lüftung DN 70
6. Druckl. Flansch DN 80
7. Zulauf DN 50
8. Zulauf DN 150
9. Zulauf / Lüftung DN 100
10. Zulauf DN 100
11. Zulauf DN 150
12. Zulauf DN 100

Räume für die Abwasserhebeanlagen müssen so groß sein, dass neben und über allen zu bedienenden und zu wartenden Teilen ein Arbeitsraum von mind. 60 cm Breite bzw. Höhe zur Verfügung steht. Für die Raumentwässerung ist ein Pumpensumpf anzuordnen.

Zubehör

	Beschreibung	Größe	Art.-Nr.
Druckseite	**Handmembranpumpe** (EN-GJL-250) mit eingebautem Rückschlagventil, für separate Wandbefestigung	G 1½"	14990028
	Absperrschieber (EN-GJL-250) einschl. ein Satz Schrauben und eine Flachdichtung, Flansche PN 10	DN 80	61420500
	Flanschtülle einschl. Schellen und elastischer Verbindung (1 x DN 80/4" serienmäßig)	DN 80/4" DN 80/3"	62540032 61185025
Zulaufseite	**PVC-Doppelmuffe**	DN 100 DN 150	13760022 13760026
	Flanschmuffe E-KS (EN-GJL-250) Übergangsstück DIN-Flansch/Steckmuffe, inkl. 1x Satz Schrauben/ Flachdichtung (wird je Armatur zweifach benötigt).	DN 100 DN 150	62540025 62540026
	Absperrschieber (EN-GJL-250) einschl. ein Satz Schrauben und eine Flachdichtung, Flansche PN 16	DN 100 DN 150	61420501 61420503
Elektrik	**NC-Akku** 9VTR 7-8 für netzunabhängigen Alarm		12820018
	Satz Kabelverlängerung (je Pumpe) bestehend aus Pumpen- und Niveausteuerungskabel mit Steckern	15 m	62665302
	Hauptschalter HSM20 für separate Wandmontage	20 A	61245045

SULZER

Lifting Station Type ABS Sanimat 1002 2014-07-10 | We reserve the rights to alter specifications due to technical developments.